DS DSS

Difusores Largo Alcance

Los difusores de largo alcance modelo DS son una excelente opción para aplicaciones que demandan grandes volúmenes de aire con tiros bien dirigidos y/o concentrados. Los difusores DS proveen una descarga ajustable de 0 a 38°. El modelo DS incluye una compuerta de regulación de volumen. El modelo DSS no incluye compuerta de regulación. Las medidas disponibles son 6", 8", 10", 12", 14", 16", 18" y 20" (consultar tabla de dimensiones). Los difusores DS están construidos en aluminio con acabado en pintura electrostática en colores de línea: blanco, blanco tablaroca, color aluminio o negro mate.

Características:

- Difusor tipo tobera de largo alcance para inyección
- Recomendado para tiros largos y concentrados
- Dirección de descarga multiorientable de 0° a 38°
- Con compuerta de regulación de volumen (DS)
- Sin compuerta de regulación de volumen (DSS)

Dimensiones:

- Tamaños disponibles: 6", 8", 10", 12", 14", 16", 18" y 20"

Materiales y Acabados:

- Fabricado en aluminio
- Colores de linea: blanco, blanco tablaroca, color aluminio o negro mate
- Colores especiales disponibles

Versatilidad:

- Centros comerciales
- Salas de teatro y cines
- Auditorios
- Gimnasios
- Bibliotecas
- Iglesias
- Naves industriales
- Restaurantes y Cafeterías
- Lobbies

Ninguna parte de este documento podrá ser reproducida o retransmitida de cualquier forma, siendo estas: electrónicas o mecanografiadas; incluyendo fotocopiado, grabado y/o cualquier sistema de alojamiento de información sin previo permiso de INNES AIRE S.A. DE C.V.

Ninguna parte de este documento podrá ser reproducida o retransmitida de cualquier forma, siendo estas: electrónicas o mecanografiadas; incluyendo fotocopiado, grabado y/o cualquier sistema de alojamiento de información sin previo permiso de INNES AIRE S.A. DE C.V.

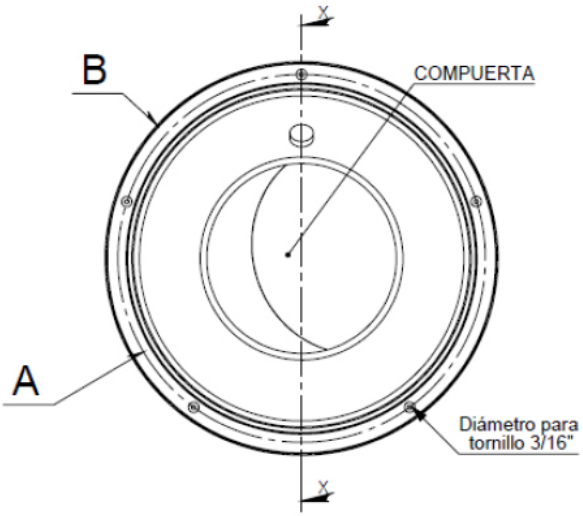

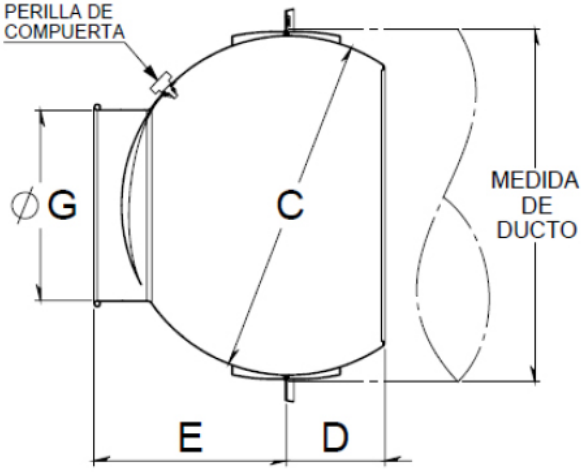

SECCIÓN X-X

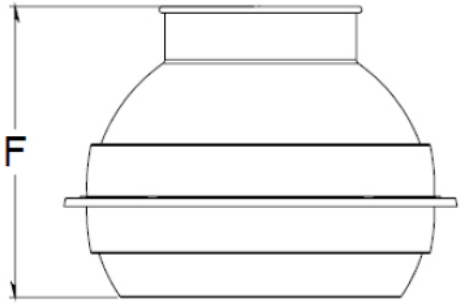

Tamaño del difusor	Medida del ducto	A	B	C	D	E	F	G	N° de barrenos	Tipo Cuello Redondo
DS 06	6 1/2	6 27/32	7 19/32	6	1 1/2	3 11/16	5 3/16	2 15/16	5	✓
DS 08	8 3/8	8 31/32	9 13/16	7 31/32	1 3/4	4 3/4	6 1/2	3 15/16	5	✓
DS 10	11 1/8	11 7/8	12 23/32	10 19/32	2 1/16	6 23/32	8 25/32	5 1/2	5	✓
DS 12	12 9/16	13 3/8	14 5/16	12 1/16	2 7/16	8	10 7/16	6 1/2	5	✓
DS 14	12 9/16	13 3/8	14 5/16	12 1/16	2 7/16	7 15/64	9 23/32	7 15/32	5	✓
DS 16	16 7/8	17 17/32	18 3/4	16 1/4	4 11/32	9 17/32	13 7/8	9 1/32	5	✓
DS 18	19 1/4	20 1/8	21 1/8	18 19/32	4	11 7/16	15 1/2	10 1/4	8	✓
DS 20	19 1/4	20 1/8	21 1/8	18.59375	4 1/16	11 17/32	15 1/2	12 7/32	8	✓

Ninguna parte de este documento podrá ser reproducida o retransmitida de cualquier forma, siendo estas: electrónicas o mecanografiadas; incluyendo fotocopiado, grabado y/o cualquier sistema de alojamiento de información sin previo permiso de INNES AIRE S.A. DE C.V.

Diagrama de Instalación:

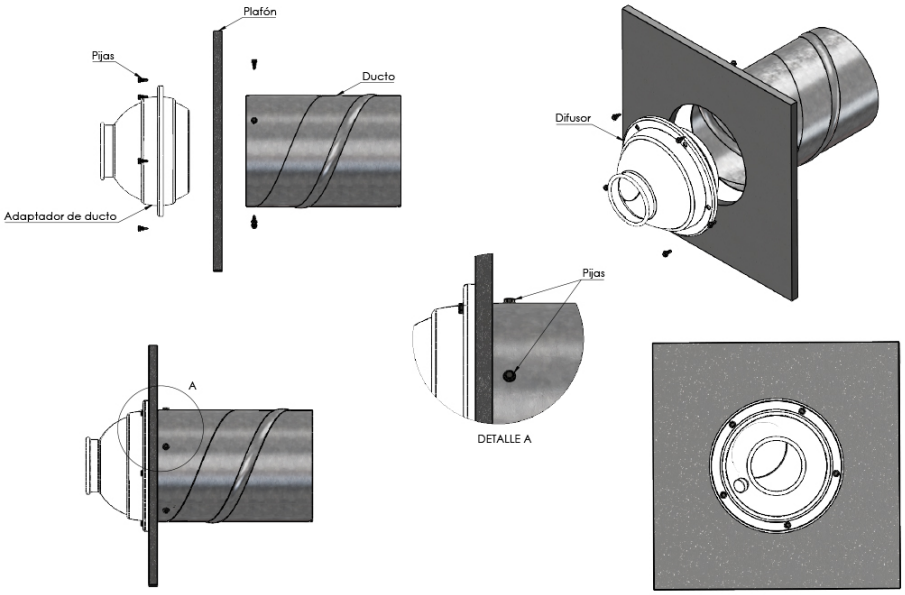

Ninguna parte de este documento podrá ser reproducida o retransmitida de cualquier forma, siendo estas: electrónicas o mecanografiadas; incluyendo fotocopiado, grabado y/o cualquier sistema de alojamiento de información sin previo permiso de INNES AIRE S.A. DE C.V.

Especificación Sugerida:

Los difusores de largo alcance modelo DS serán de la marca Innes. Podrán ser utilizados para aplicaciones que requieran grandes volúmenes de aire. Los difusores DS proveerán una descarga ajustable de 0 a 38° y podrán tener una compuerta de regulación de volumen (DSI) o no incluirla (DSSI). Las medidas disponibles serán de 6", 8", 10", 12", 16",18" y 20". Los difusores DS estarán construidos en aluminio con acabado en pintura electrostática en colores de línea: blanco, blanco tablaroca, aluminio o negro mate.

Ninguna parte de este documento podrá ser reproducida o retransmitida de cualquier forma, siendo estas: electrónicas o mecanografiadas; incluyendo fotocopiado, grabado y/o cualquier sistema de alojamiento de información sin previo permiso de INNES AIRE S.A. DE C.V.